BARTPOL Sp. z o.o.
ul. Strzeszyńska 33
60-479 Poznań
NIP: 6932050703
t. 61 661 61 78
t. 607 531 181

Dane aktualne na dzień: 24-11-2026 20:04

Link do produktu: https://donice-zadora.pl/donica-z-wlokna-szklanego-d282d-szary-beton-p-2008.html



Donica z włókna szklanego D282D szary beton

Cena	**499 zł**
Cena poprzednia	~~**665 zł**~~
Dostępność	**dostępny**
Producent	**ZADORA | BARTPOL Sp. z o.o.**
Seria	**Zadora Classic**
Materiał	**włókno szklane, żywica poliestrowa, cement**
Wymiary	**wysokość: 76 cm; średnica: 38 cm**
Kolor	**szary beton**
Wykończenie	**matowe**
Wewnętrzna półka	**nie**
Otwór drenażowy	**nie, możliwość samodzielnego wykonania**
Wewnętrzny wkład	**opcja - sprawdź powyżej**
Objętość	**70 litrów bez wkładu / 17 litrów z wkładem**
System kontroli nawadniania	**tylko w opcji z wewnętrznym wkładem SWIP 31x33 cm**
Pojemność zasobnika na wodę	**3 litry**
Waga	**5 kg**
Mrozoodporność	**tak**
Zastosowanie	**do domu, do biura, na taras**
Seria ZADORA CLASSIC	ZADORA CLASSIC
Włókno szklane	
Donica mrozoodporna	

BARTPOL Sp. z o.o.
ul. Strzeszyńska 33
60-479 Poznań
NIP: 6932050703
t. 61 661 61 78
t. 607 531 181

	
Bez wewnętrznej półki	
Opcjonalny wkład - zobacz wyżej	
Donica importowana	

Opis produktu

Duża okrągła donica ZADORA Classic D282D/BPD w kolorze szarego betonu.

Donica D282D w kolorze szarego betonu do złudzenia przypomina donicę z betonu architektonicznego. Jednak dzięki wykonaniu z laminatu włókna szklanego i żywicy poliestrowej, donica jest lekka, trwała i w 100% mrozoodporna. Donica D282D w kolorze szary beton sprawdzi się jako donica do salonu, nowoczesnego biura lub donica tarasowa. Szare matowe wykończenie donicy, bardzo dobrze eksponuje naturalną zieleń roślin pokojowych i współgra z kolorystyką minimalistycznych wnętrz. Donica D282D/BPD ma 38 cm średnicy i 76 cm wysokości oraz nie posiada wewnętrznej półki. Dzięki temu do dyspozycji mamy całą objętość donicy wynoszącą około 70 litrów. Dzięki temu donicę można bez obaw wykorzystać na zewnątrz, ponieważ cała wypełniona ziemią będzie ciężka i wystarczająco stabilna aby oprzeć się wiatrowi. W takiej opcji będzie również odpowiednia dla na prawdę dużych okazów roślin pokojowych.

BARTPOL Sp. z o.o.
ul. Strzeszyńska 33
60-479 Poznań
NIP: 6932050703
t. 61 661 61 78
t. 607 531 181



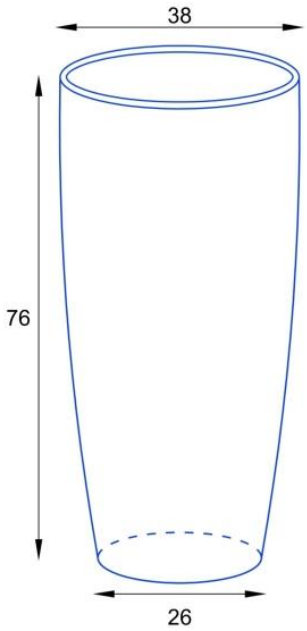

Wymiary donicy D282D/BPD bez wewnętrznego wkładu

Opcjonalny wyjmowany wewnętrzny wkład do donicy D282D/BPD - SWIP 31x33 cm ma 17 litrów pojemności.

Dodatkowym wyposażeniem, które możesz zakupić do donicy D282D/BPD jest **wewnętrzna donica zintegrowana z systemem nawadniania - SWIP 31x33 cm**. Ten wewnęrzny wkład ma 17 litrów objętości i 3 litrowy zasobnik wody pod systemem korzeniowym rośliny. Rośliny posadzone we wkładzie po prawidłowym ukorzenieniu, które zwykle trwa od 2 do 4 miesiecy, samodzielnie pobierają wodę z zasobnika. Nam pozostaje jej uzupełnianie przez otwór rewizyjny gdy wskaźnik poziomu wody wskaże poziom minimum. Wkład SWIP zawieszany jest na wewnętrznej ramce, dzięki czemu całość jest estetyczna i łatwa w obsłudze.

BARTPOL Sp. z o.o.
ul. Strzeszyńska 33
60-479 Poznań
NIP: 6932050703
t. 61 661 61 78
t. 607 531 181

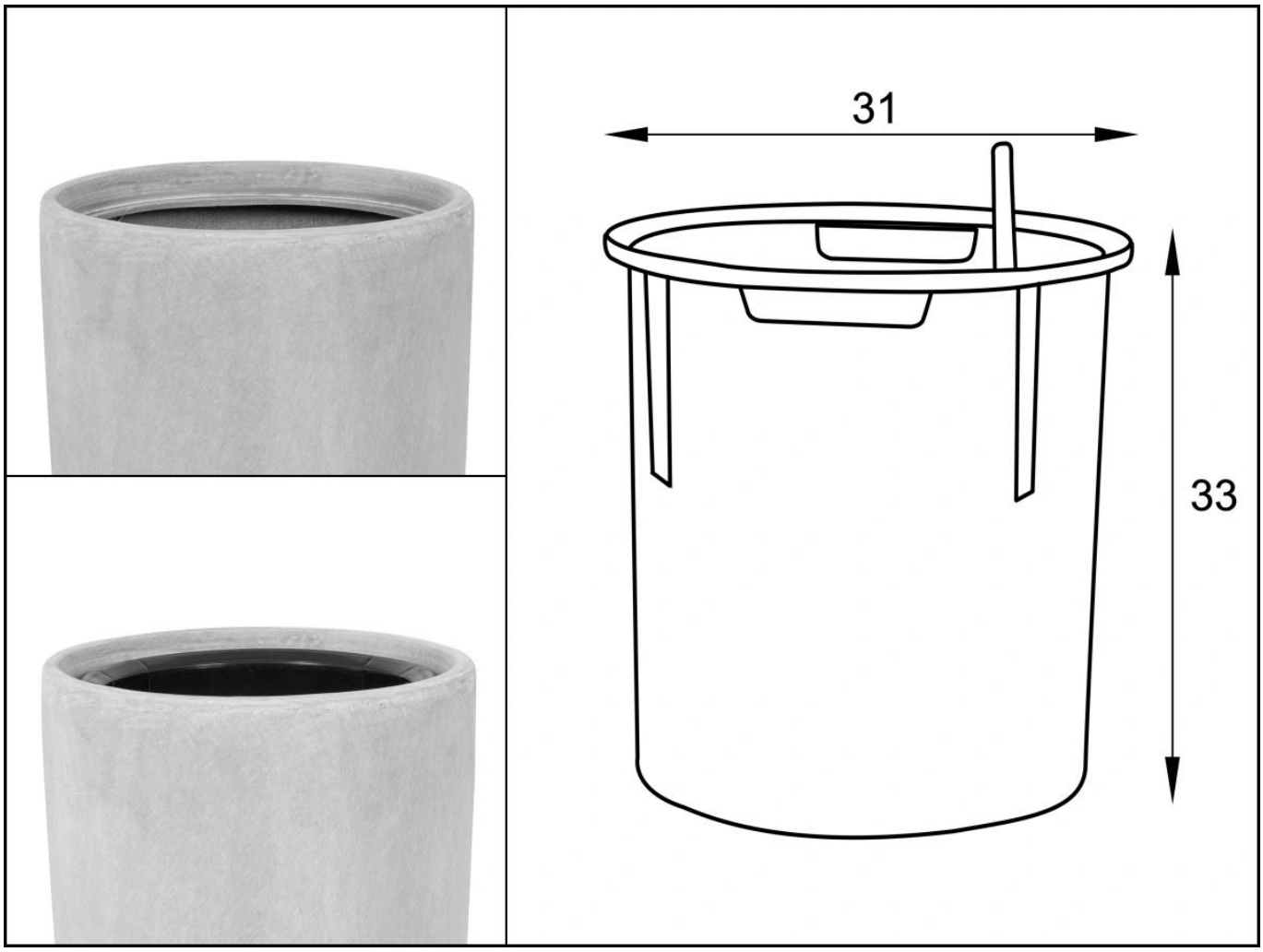

Wyjmowany wewnętrzny wkład do donicy D282D/BPD

ZADORA Classic D282D - donica, która podkreśla naturalne piękno wnętrza.

W jasnym, minimalistycznym wnętrzu donica ZADORA **D282D w kolorze szary beton** prezentuje się wyjątkowo elegancko i naturalnie. Jej smukła forma subtelnie podkreśla urok Fikusa w stylu bonsai o finezyjnie wygiętym pniu, tworząc harmonijną kompozycję łączącą nowoczesny design z naturą. Matowe, betonowe wykończenie donicy doskonale współgra z jasnymi ścianami i delikatnym światłem, wprowadzając do przestrzeni spokój, równowagę i nutę wyrafinowanego minimalizmu.

BARTPOL Sp. z o.o.
ul. Strzeszyńska 33
60-479 Poznań
NIP: 6932050703
t. 61 661 61 78
t. 607 531 181



Fikus w stylu bonsai w donicy D282D szary beton

Zobacz krótką prezentację wideo donicy D282D w kolorze szarego betonu.

Model D282 dostępny jest w dwóch wielkościach i kilku kolorach - wszystkie można zobaczyć tutaj.

Produkt posiada dodatkowe opcje:

Wewnętrzny wkład: nie , tak - SWIP 17 litrów (31x33cm)