BARTPOL Sp. z o.o.
ul. Strzeszyńska 33
60-479 Poznań
NIP: 6932050703
t. 61 661 61 78
t. 607 531 181

Dane aktualne na dzień: 25-11-2026 16:37

Link do produktu: https://donice-zadora.pl/donica-z-wlokna-szklanego-d100c-czarny-polysk-p-245.html



Donica z włókna szklanego D100C czarny połysk

Cena	**705 zł**
Dostępność	**tymczasowo niedostępny**
Numer katalogowy	**D100C/GL.BLACK**
Producent	**ZADORA | BARTPOL Sp. z o.o.**
Seria	**Zadora Classic**
Materiał	**włókno szklane, żywica poliestrowa, farba poliuretanowa**
Wymiary	**wysokość: 60 cm, długość: 40 cm, szerokość 40 cm**
Kolor	**czarny połysk**
Wewnętrzna półka	**nie**
Otwór drenażowy	**nie, możliwość samodzielnego wykonania**
Wewnętrzny wkład	**tak, donica wewnętrzna śr. 30 cm, wys.28cm**
Objętość	**96 litrów (bez wewnętrznej donicy)**
Waga	**5 kg**
Mrozoodporność	**tak**
Zastosowanie	**do biura, na taras, do domu**
Seria ZADORA CLASSIC	ZADORA CLASSIC
Włókno szklane	
Donica mrozoodporna	

BARTPOL Sp. z o.o.
ul. Strzeszyńska 33
60-479 Poznań
NIP: 6932050703
t. 61 661 61 78
t. 607 531 181



Bez wewnętrznej półki	
Bez wkładu	

Opis produktu

Czarna kwadratowa donica 40x40x60 cm z włókna szklanego – elegancja na tarasie

Donica D100C z serii ZADORA Classic to nowoczesna i minimalistyczna forma o regularnej prostopadłościennej bryle. Jej kwadratowa podstawa o wymiarach 40x40 cm oraz wysokość 60 cm sprawiają, że doskonale komponuje się z różnymi aranżacjami. Wykonana z wytrzymałego kompozytu włókna szklanego i żywicy poliestrowej, donica cechuje się wyjątkową trwałością. Powierzchnia została pokryta odpornym na zarysowania lakierem poliuretanowym, co gwarantuje estetyczny wygląd przez długie lata. Głęboka czerń w błyszczącym wykończeniu to kwintesencja nowoczesnej elegancji. Gładka powierzchnia donicy sprawia, że jej czyszczenie jest niezwykle proste – wystarczy miękka szmatka i delikatny detergent.

Donica D100C czarny połysk bez wkładu – pojemność aż 96 litrów

Wersja donicy D100C bez wewnętrznego wkładu oferuje imponującą pojemność blisko 100 litrów. Tak duża ilość ziemi zapewnia idealne warunki do wzrostu różnych roślin ozdobnych, w tym traw dekoracyjnych, bambusów, krzewów czy miniaturowych drzewek. Jest to doskonały wybór do aranżacji tarasów, balkonów oraz przestrzeni komercyjnych. Jeśli planujesz użytkować donicę na zewnątrz, warto wykonać w jej dnie otwory odpływowe oraz dodać warstwę drenażową z keramzytu, co zapobiegnie zastojowi wody.

Opcjonalny wewnętrzny wkład SWIP 31x33 cm – wygoda użytkowania

Dla jeszcze większej funkcjonalności donicy D100C dostępna jest opcja zakupu z wewnętrznym wkładem SWIP 31x33 cm. Jest to rozwiązanie idealne dla osób, które chcą wykorzystać donicę w domu lub biurze. Wkład o pojemności 17 litrów umożliwia wygodne nasadzenie roślin bez potrzeby wypełniania całej donicy ziemią.

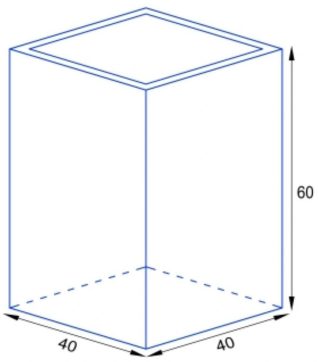

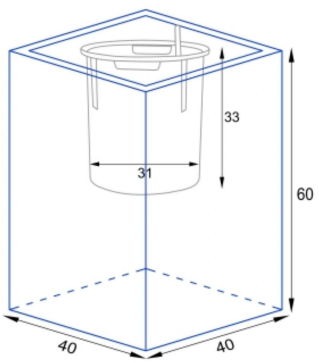

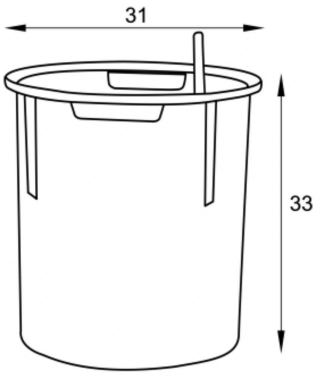

Donica D100C dostępna jest z opcjonalnym wkładem z systemem nawadniania

BARTPOL Sp. z o.o.
ul. Strzeszyńska 33
60-479 Poznań
NIP: 6932050703
t. 61 661 61 78
t. 607 531 181

Wkład SWIP 31x33 cm. z systemem nawadniania

Zintegrowany system nawadniania pomaga w utrzymaniu odpowiedniego poziomu wilgoci, co jest szczególnie przydatne w codziennym użytkowaniu. Wewnętrzny wkład zawieszany jest na specjalnej ramce, którą można estetycznie zamaskować keramzytem.



Opcjonalny wyjmowany wkład SWIP 31x33 cm o pojemności 17 litrów

Nowoczesna donica do różnych przestrzeni

Czarna donica D100C doskonale sprawdzi się we współczesnych wnętrzach, przestrzeniach biurowych oraz na tarasach i balkonach. Jej minimalistyczny design i wysoka jakość wykonania sprawiają, że jest to produkt, który łączy estetykę z funkcjonalnością. Dzięki opcjonalnemu wkładowi można łatwo dopasować ją do różnych potrzeb, niezależnie od tego, czy służy jako elegancka ozdoba wnętrza, czy dekoracja przestrzeni zewnętrznej.

Krótka prezentacja video donicy Zadora Classic D100C w kolorze czarny połysk.