BARTPOL Sp. z o.o.
ul. Strzeszyńska 33
60-479 Poznań
NIP: 6932050703
t. 61 661 61 78
t. 607 531 181

Dane aktualne na dzień: 23-11-2026 22:01

Link do produktu: https://donice-zadora.pl/donica-z-polietylenu-flavi-antracyt-p-2327.html



Donica z polietylenu FLAVI antracyt

Cena	**373 zł**
Dostępność	**dostępny**
Producent	**MONUMO**
Seria	**Monumo Varius**
Materiał	**polietylen (PE)**
Wymiary	**wysokość: 54 cm, długość: 47 cm, szerokość: 47 cm**
Kolor	**antracyt (RAL 7016)**
Wewnętrzna półka	**opcja - sprawdź poniżej**
Otwór drenażowy	**opcja - sprawdź poniżej**
Waga	**5 kg**
Mrozoodporność	**tak**
Zastosowanie	**do biura, na taras, do salonu**
Seria MONUMO VARIUS	MONUMO VARIUS
Tworzywo sztuczne	
Donica mrozoodporna	
Wewnętrzna półka opcjonalna	
Donica wyprodukowana w Polsce	

BARTPOL Sp. z o.o.
ul. Strzeszyńska 33
60-479 Poznań
NIP: 6932050703
t. 61 661 61 78
t. 607 531 181

Opis produktu

Donica Monumo Flavi w kolorze antracytowym

Donica Flavi w kolorze antracytowym to jeden z modeli nowoczesnych donic o wyróżniających się kształtach polskiej marki MONUMO. Donica Flavi wykonana jest z tworzywa sztucznego (polietylenu), który gwarantuje 100% mrozoodporność, oraz odporność na promieniowanie UV. Donica Flavi powstaje w procesie termoformowania rotacyjnego z granulatu polietylenowego barwionego w masie. Dzięki temu donica jest odporna na uderzenia i zadrapania i idealnie sprawdza się jako donica tarasowa lub donica na balkon.

Donica Flavi w kolorze antracytowym z trawami

Donica Flavi dostępna jest w dwóch wersjach. Wersja bez podwójnego dna (BPD) ma głębokość 54 cm i dedykowana jest do użytku na zewnątrz lub dla bardzo dużych roślin pokojowych. Donica Flavi z podwójnym dnem (PD) ma głębokość 25 cm i lepiej sprawdza się jako donica do wnętrz i dla mniejszych roślin. Dodatkową opcją jest odprowadzenie wody (OW), dzięki któremu donicę możemy wykorzystać jako donicę na taras lub balkon.

BARTPOL Sp. z o.o.
ul. Strzeszyńska 33
60-479 Poznań
NIP: 6932050703
t. 61 661 61 78
t. 607 531 181

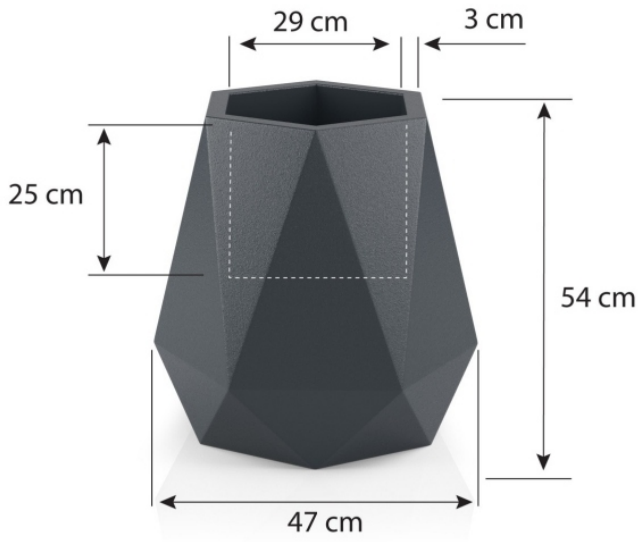

Wymiary donicy Flavi z podwójnym dnem (PD)

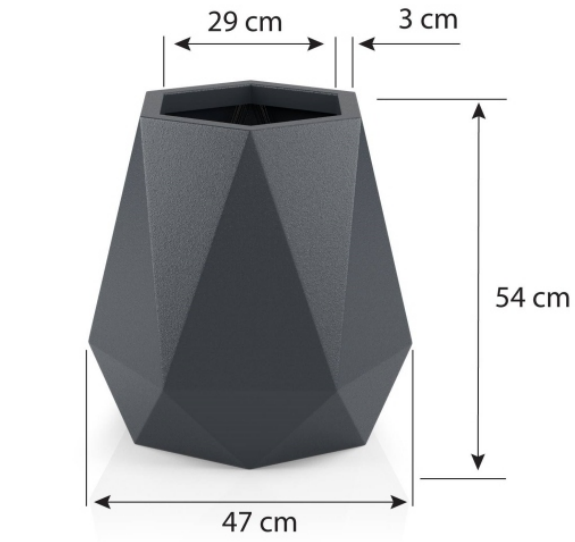

Wymiary donicy Flavi bez podwójnego dna (BPD)

Warianty donicy Flavi

Donica Flavi dostępna jest w dziesięciu kolorach, które można zobaczyć tutaj.



BARTPOL Sp. z o.o.
ul. Strzeszyńska 33
60-479 Poznań
NIP: 6932050703
t. 61 661 61 78
t. 607 531 181

Antracytowa donica Flavi w salonie

Donica Flavi dobrze prezentuje się w połączeniu z innymi designerskimi donicami firmy MONUMO, które można zobaczyć tutaj.



Donice Flavi w kolorze białym i antracytowym na tarasie

Produkt posiada dodatkowe opcje:

Wewnętrzna półka: nie - donica o pełnej głębokości , tak - na głębokości 25 cm
Odprowadzenie wody: nie , tak